HANSA

COVER DEEL

02289135

EAN: 4015474610200

- Badkamer, Douche
- Chroom
- Debietgreep

Technische gegevens

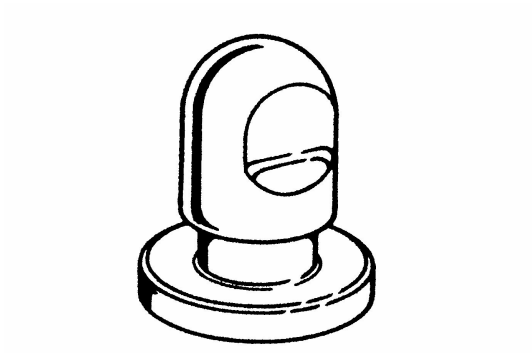

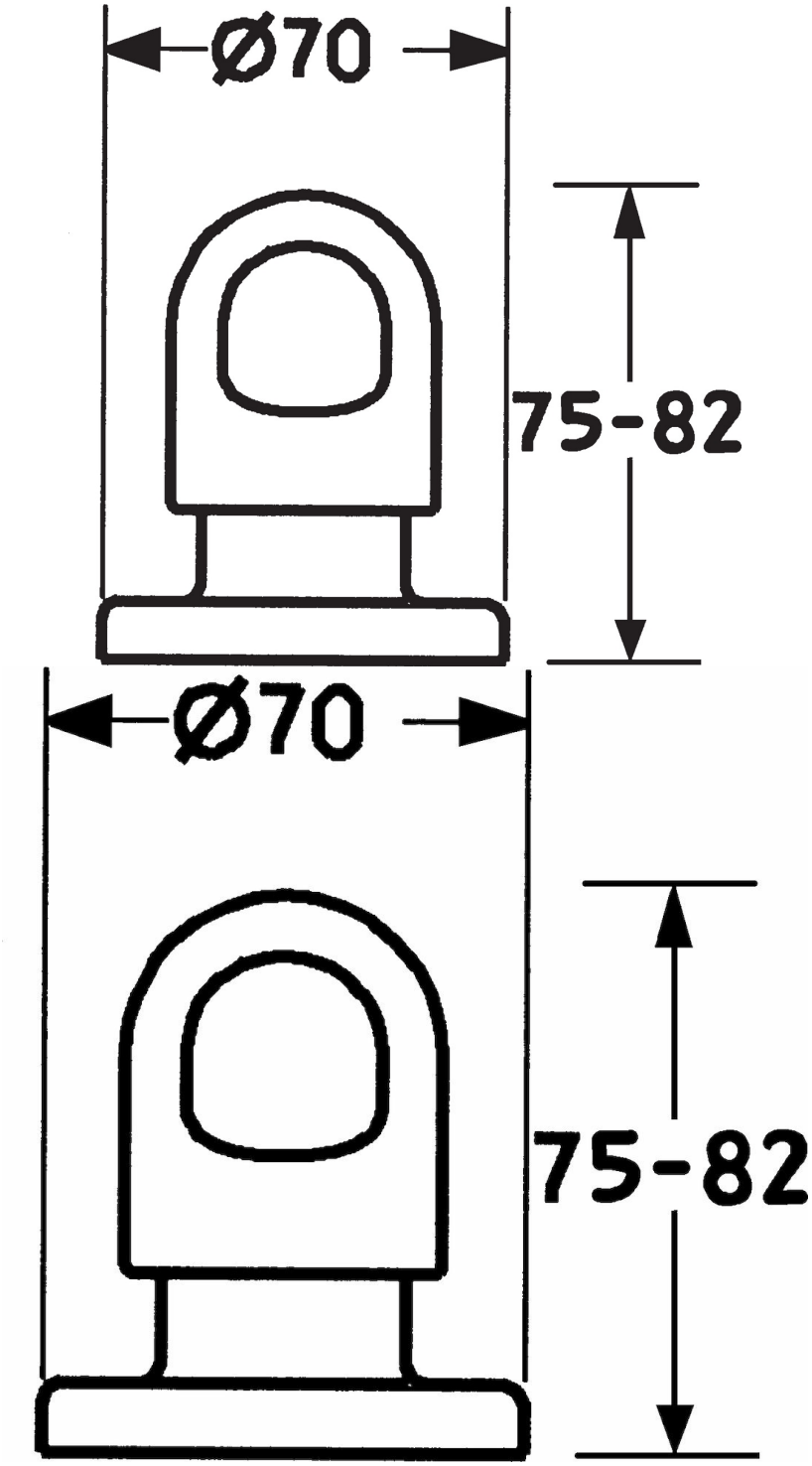
Ø70
75-82
Ø70
75-82

Reserveonderdelen

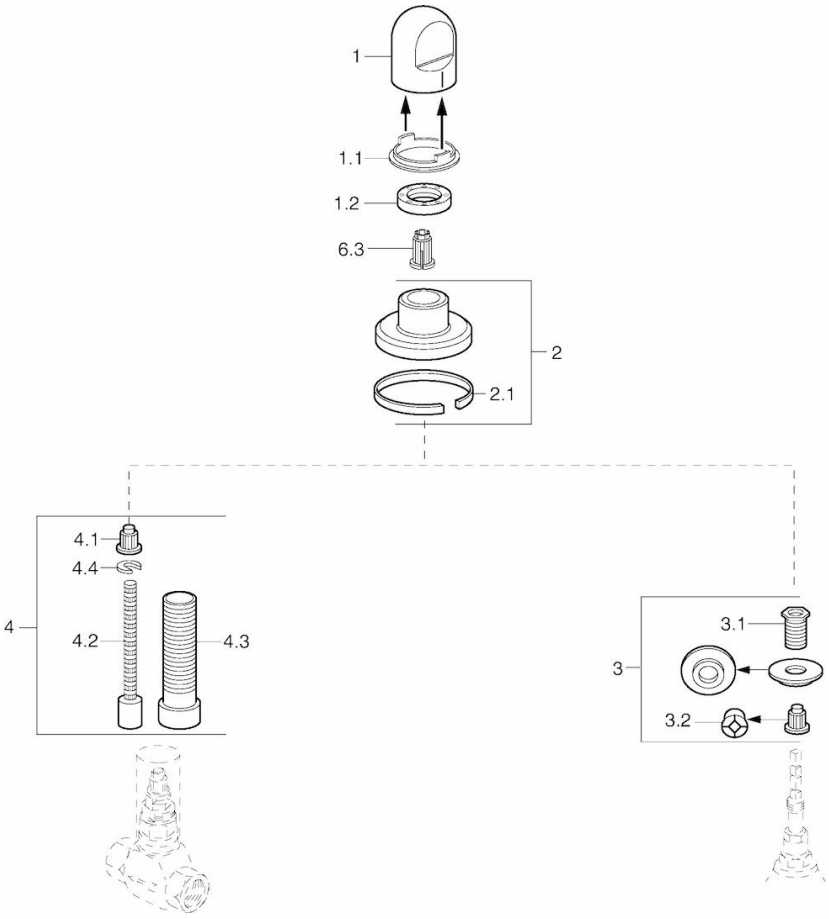

SP02289135

	Naam	Code
1	Hendel Wit	59910364
1	Hendel	59910363
1.1	Ring	59910941
1.2	, M24x1,5	59910159
2	Afdekplaat Chroom/Satijn	59910095
2	Afdekplaat, d 70 mm	59910094
2	Afdekplaat Wit	59910096
2.1	Rubberen pakking	59912463
3	Adapter	59911033
3.1	Schroefdraad tepel, M12x1/M15x1, AF17	59902708
3.2	Adapter Blauw	59911052
4	Inbouwverlengstuk kompleet, 80 mm	59910424
4.1	Adapter Wit	59910235
4.2	Binnenwerk buis	59910379
4.3	Schroefmof, M24 x 1,5	59910100
4.4	Ring	59910694