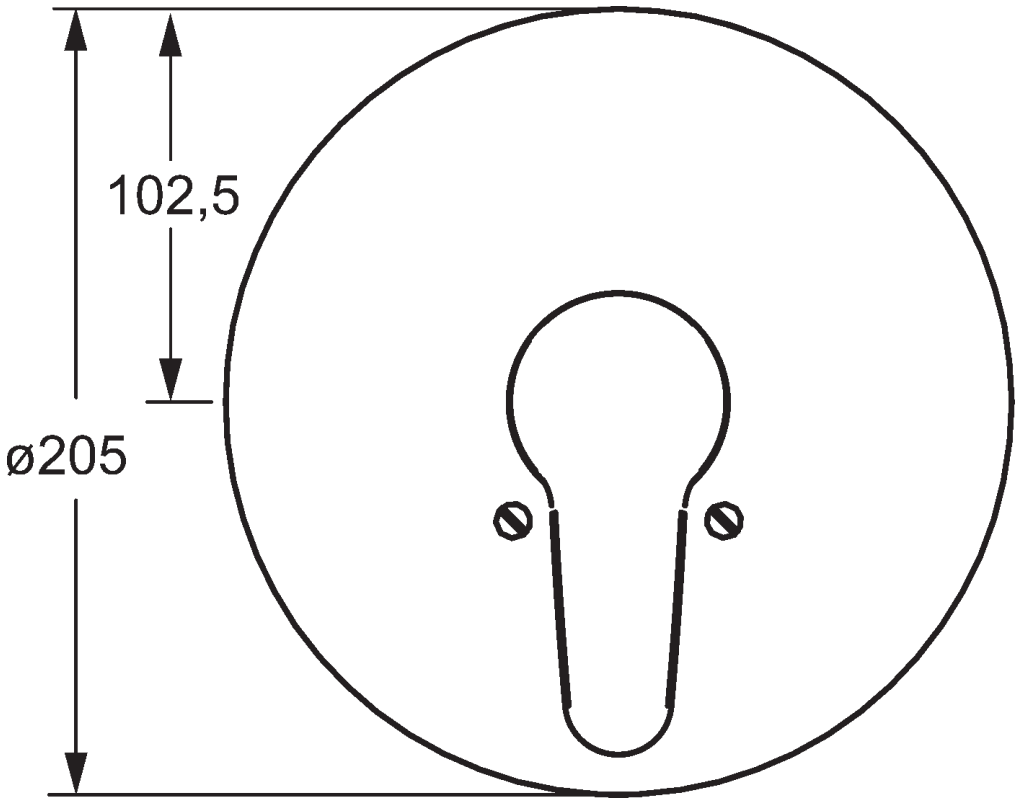
102,5
ø205

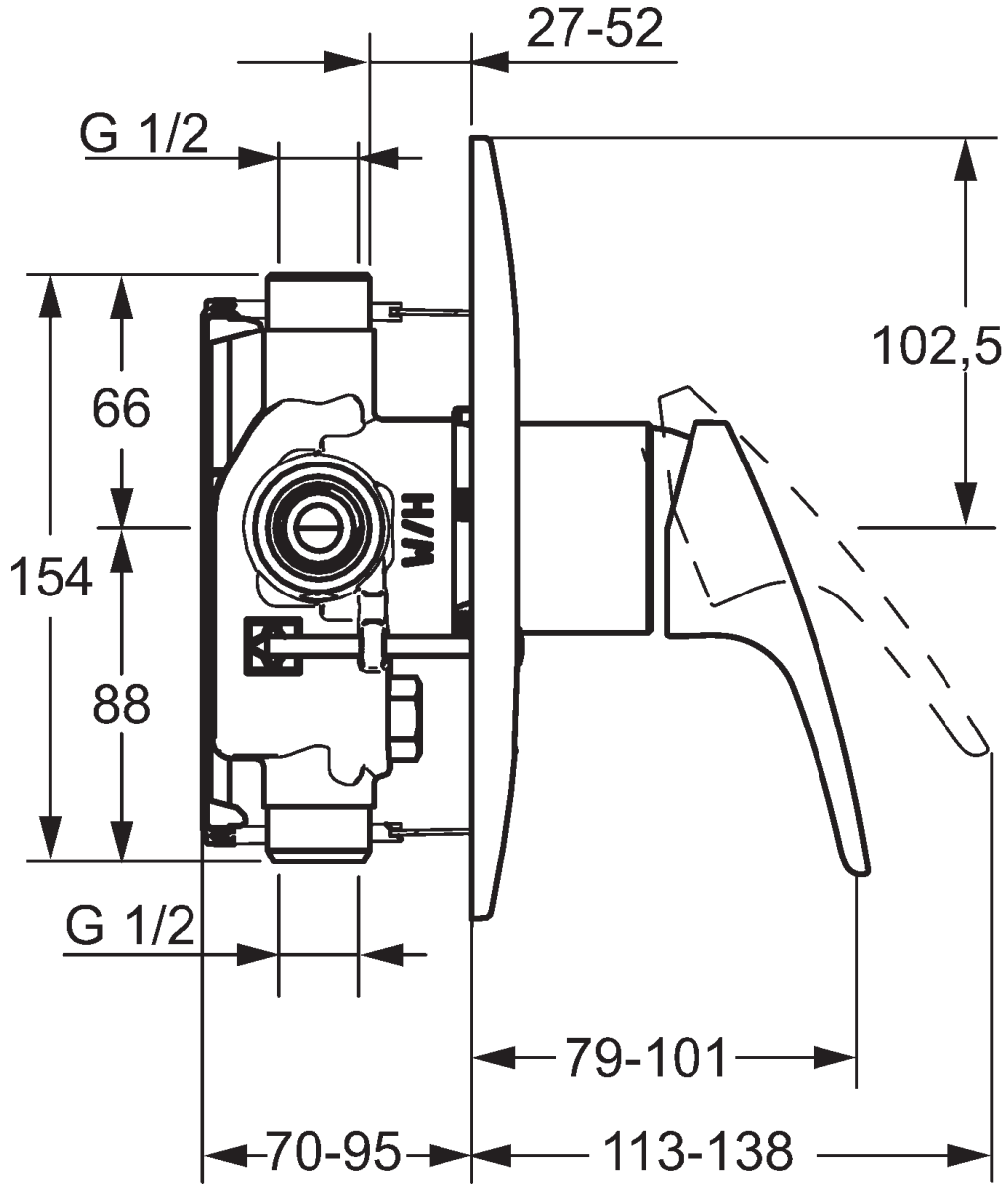
27-52
G 1/2
102,5
66
154
88
H/M
G 1/2
79-101
70-95
113-138